1380 Beverage Drive, Suite W
Stone Mountain, GA 30083
1-800-426-6256 | 678-892-2323

Rodillo de esquinas exteriores

Guía de operación y mantenimiento

Mejores – Más rápidas – Todas las veces

Modelos: 17TT & 17TTE

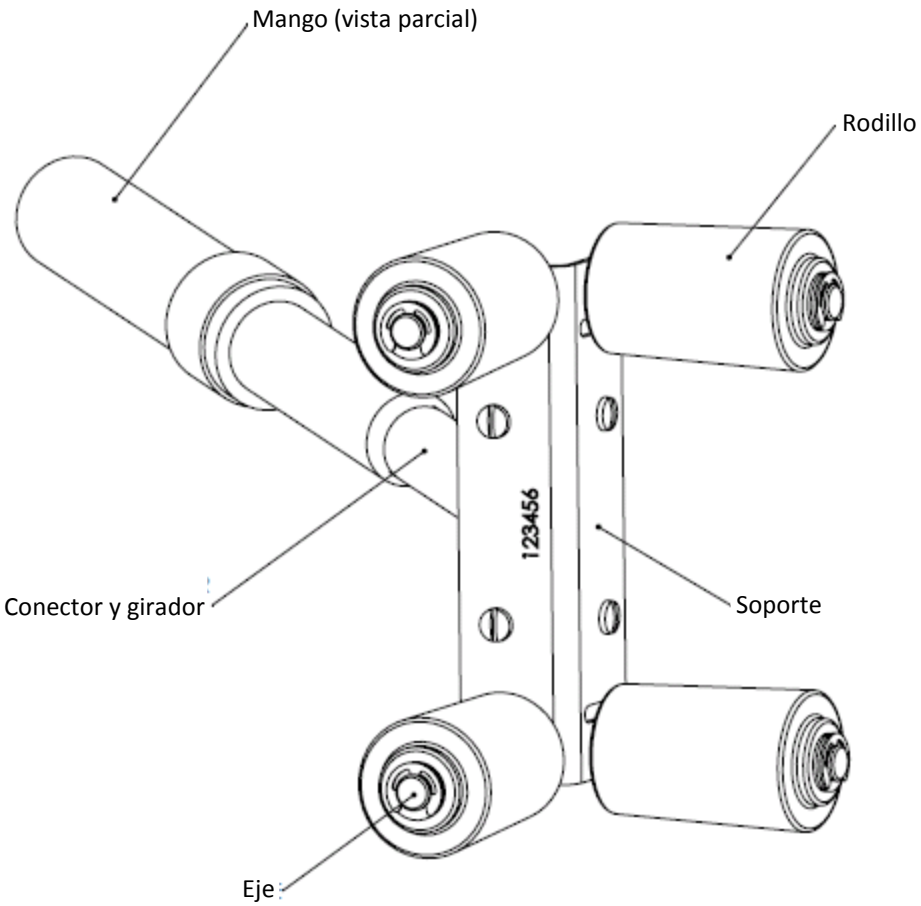

© 2012 TapeTech Tool Co. All Rights Reserved

1380 Beverage Drive, Suite W
Stone Mountain, GA 30083
1-800-426-6256 | 678-892-2323

Rodillo de esquinas exteriores

Guía de operación y mantenimiento

Mejores – Más rápidas – Todas las veces

Modelos: 17TT & 17TTE

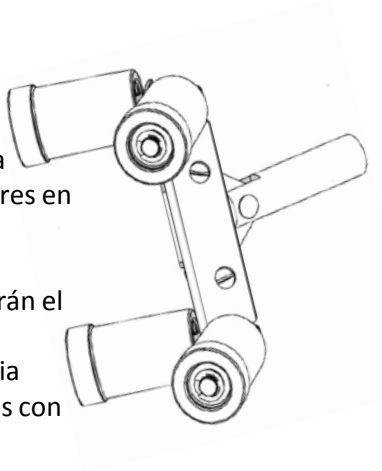

Operación

El rodillo de esquinas exteriores se utiliza para incrustar el esquinero exterior o la cinta flexible en el compuesto para uniones. Instale el rodillo de esquinas exteriores en el mango para rodillos de esquinas HR o HRRE.

Los cuatro rodillos de la herramienta para esquinas exteriores incrustarán y alisarán el esquinero y formarán una esquina precisa. Para obtener los mejores resultados, comience en el centro del esquinero y, con una ligera presión, pase el rodillo hacia ambos extremos. Luego, de nuevo desde el centro, trabaje hacia ambos extremos con una presión firme.

Esto expulsará el exceso de compuesto de debajo del esquinero y preparará la cinta flexible o el esquinero para realizar su limpieza.

Para obtener los mejores resultados, utilice una cuchilla o una espátula de 100 ó 150 mm para retirar el exceso de compuesto para uniones dejado al incrustar el esquinero.

Mantenimiento

Limpie la unidad completamente con un cepillo y agua (o una manguera de agua) para retirar todo el compuesto para uniones de la herramienta. Después de que la herramienta esté limpia, engrásela ligeramente con aceite Ames® Bazooka® o cualquier aceite ligero para máquinas.

© 2012 TapeTech Tool Co. All Rights Reserved